5 Exploded View / Vue éclatée / Explosionszeichnung / 展開図

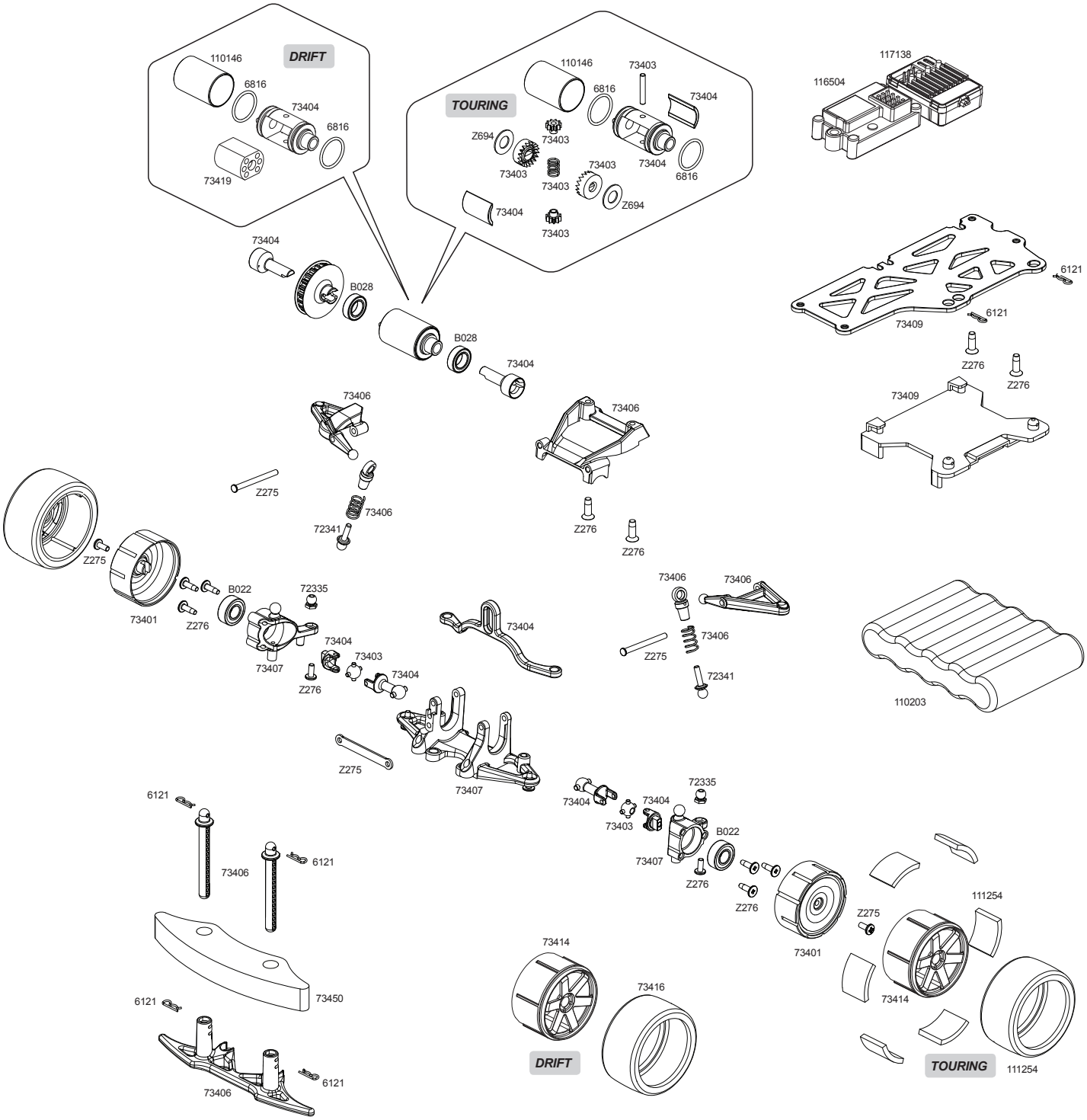

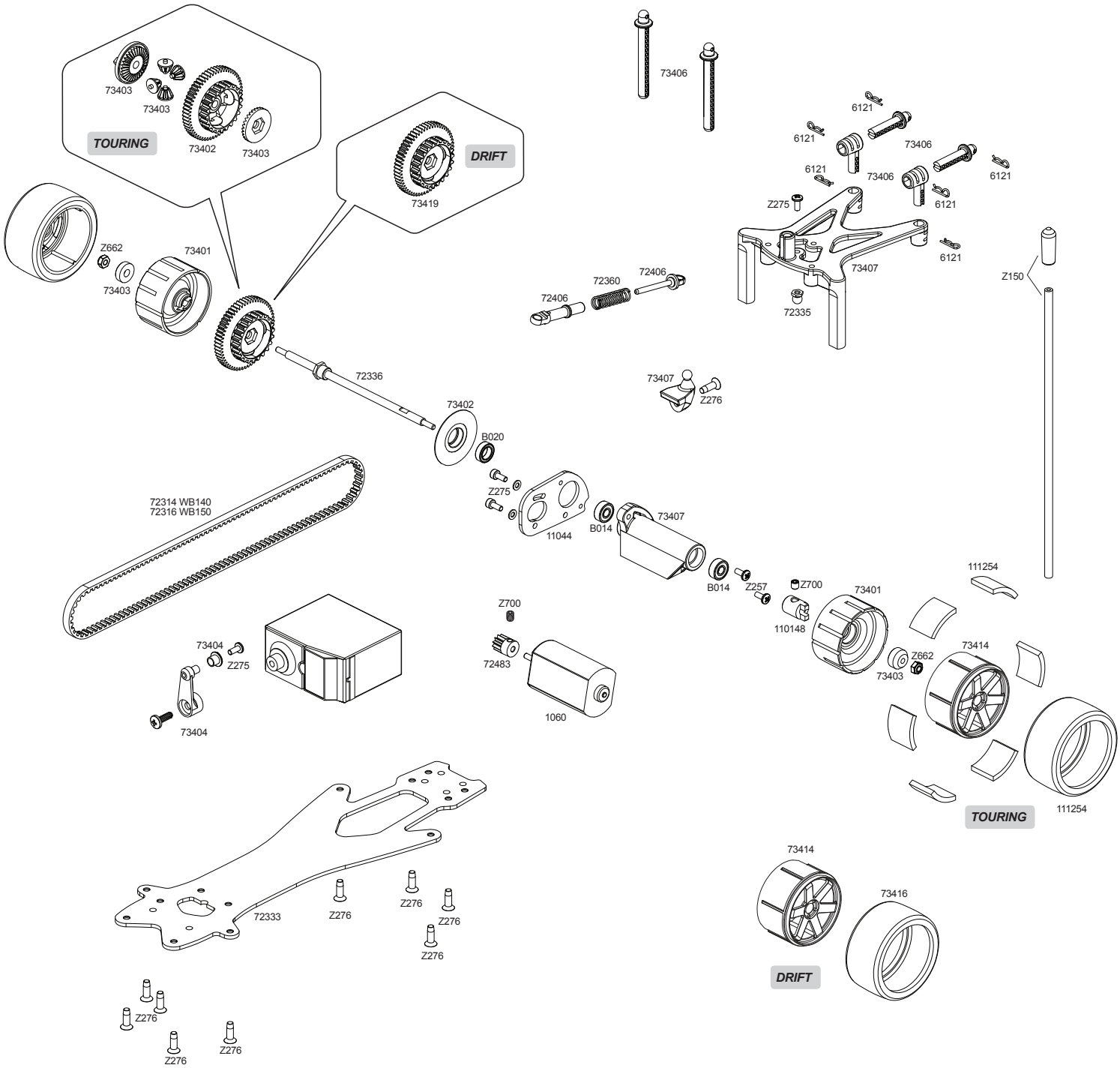
73403
73403
TOURING
73402
73403
DRIFT
73419
73406
6121
6121
73406
6121
73406
6121
Z275
6121
73407
Z150
72335
Z662
73401
73403
72360
72406
72406
72336
73407
Z276
73402
B020
Z275
72314 WB140
72316 WB150
11044
B014
73407
B014
Z257
Z700
110148
73401
111254
Z700
73404
Z275
72483
73403
Z662
73414
1060
73404
111254
TOURING
73414
73416
72333
Z276
Z276
Z276
Z276
DRIFT
Z276
Z276
Z276